Bathroom Mirror
Badezimmerspiegel
Miroir de Salle de Bain
Espejo de Baño
Specchio da Bagno
Lustro łazienkowe
Badkamerspiegel

BA8437

THIS INSTRUCTION BOOKLET CONTAINS **IMPORTANT** SAFETY INFORMATION.
PLEASE READ AND KEEP FOR FUTURE REFERENCE.

USA office: Fontana **ITA** office: Milano **AUS** office: Truganina **POL** office: Gdańsk
DEU office: FDS GmbH, Neuer Höltigbaum 30, 22143 Hamburg, Deutschland
GBR office: FDS Corporation Limited, Unit 4, Blackacre Road, Great Blakenham, Ipswich, IP6 0FL, United Kingdom **FRA** office: Saint Vigor d'Ymonville

EN

Before You Start

- Please read all instructions carefully.
- Retain instructions for future reference.
- Separate and count all parts and hardware.
- Read through each step carefully and follow the proper order.
- We recommend that, where possible, all items are assembled near to the area in which they will be placed in use, to avoid moving the product unnecessarily once assembled.
- Always place the product on a flat, steady and stable surface.
- Keep all small parts and packaging materials for this product away from babies and children as they potentially pose a serious choking hazard.

DE

Vor dem Beginnen

- Bitte lesen Sie alle Anweisungen sorgfältig durch.
- Bewahren Sie die Anweisungen zum zukünftigen Verwendung auf.
- Überprüfen Sie, ob alle Teile und Zubehörteile vorhanden sind.
- Lesen Sie jeden Schritt sorgfältig durch und befolgen Sie die richtige Reihenfolge.
- Wir empfehlen, alle Teile möglichst in der Nähe des Aufstellungsortes zu montieren, um unnötige Bewegungen nach der Montage zu vermeiden.
- Stellen Sie den Artikel immer auf eine ebene, feste und stabile Fläche.
- Halten Sie alle kleinen Teile und Verpackungsmaterialien fern von Babys und Kindern, ansonsten besteht Erstickungsgefahr.

FR

Avant de Commencer

- Veuillez lire attentivement toutes les instructions.
- Conservez les instructions pour vous y référer ultérieurement.
- Vérifiez toutes les pièces et les accessoires.
- Lisez attentivement chaque étape et suivez l'ordre correct.
- Nous recommandons que, dans la mesure du possible, tous les produits soient assemblés à proximité de la zone où ils seront utilisés, afin d'éviter tout déplacement inutile du produit une fois assemblé.
- Placez toujours le produit sur une surface plane et stable.
- Conservez toutes les petites pièces de ce produit et les matériaux d'emballage hors de portée des bébés et des enfants, car ils pourraient présenter un risque d'étouffement.

ES

Antes de Empezar

- Lea atentamente todas las instrucciones.
- Conserve las instrucciones para futuras consultas.
- Separe y cuente todas las piezas y los accesorios.
- Lea detenidamente cada paso y siga el orden correcto.
- Recomendamos que, siempre que sea posible, todos los elementos se monten cerca de la zona en la que se van a utilizar, para evitar mover el producto innecesariamente una vez montado.
- Coloque siempre el producto sobre una superficie plana, estable y firme.
- Mantenga todas las piezas pequeñas y los materiales de embalaje de este producto lejos de los bebés y los niños, ya que pueden representar un grave riesgo de asfixia.

IT

Prima di Iniziare

- Si prega di leggere attentamente tutte le istruzioni.
- Conservare le istruzioni per riferimento futuro.
- Separare e contare tutte le parti e gli accessori.
- Leggere attentamente ogni passo e seguire l'ordine corretto.
- Si consiglia, ove possibile, di assemblare tutti gli articoli vicino alla zona in cui verranno posti in uso, per evitare di spostare inutilmente il prodotto una volta assemblato.
- Posizionare sempre il prodotto su una superficie piana, stabile.
- Tenere tutte le piccole parti e i materiali di imballaggio di questo prodotto lontano dalla portata di neonati e bambini, in quanto possono costituire un serio pericolo di soffocamento.

PL

Zanim Zaczniesz

- Zapoznaj się z instrukcją.
- Zachowaj instrukcję do wglądu.
- Posortuj części i upewnij się, że zestaw jest kompletny.
- Zapoznaj się ze sposobem montażu i postępuj zgodnie z instrukcją.
- Zalecamy, aby montaż odbywał się możliwie najbliżej miejsca docelowego położenia produktu, aby uniknąć niepotrzebnego przesuwania.
- Upewnij się, że produkt znajdzie się na płaskiej i stabilnej powierzchni.
- Upewnij się, że materiały wykorzystane podczas pakowania produktu oraz jego elementy znajdują się poza zasięgiem dzieci.

NL

Voordat U Begint

- Lees alstublieft alle instructies zorgvuldig door.
- Bewaar de instructies voor toekomstig gebruik.
- Scheid en tel alle onderdelen en beslag.
- Lees elke stap zorgvuldig door en volg de juiste volgorde.
- Wij raden aan om, waar mogelijk, alle items te monteren in de nabijheid van de plaats waar ze zullen worden gebruikt, om onnodige verplaatsing van het product na montage te voorkomen.
- Plaats het product altijd op een vlak, stabiel en stevig oppervlak.
- Houd alle kleine onderdelen en verpakkingsmaterialen van dit product buiten bereik van baby's en kinderen omdat ze een ernstig verstikkingsgevaar kunnen vormen.

EN

Item No.	BA8437
Power	40W

Please read this manual carefully before installation and keep it properly for future reference.

Product Illustration:

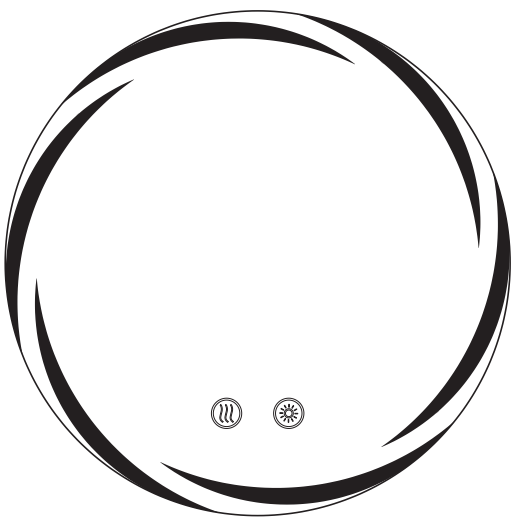

Part List:

LED Mirror	x1
Wall Screws	x 2 + 2 (spares)
Plastic Anchors	x 2 + 2 (spares)
Installation Manual	x1
Gloves	x2

Tools Required (Not Included)

Function Description

Switch Button

- When connected to the power supply, the button turns blue.
- Press the button lightly to turn on the mirror; the button will turn white.
- Press the button again to switch between three color temperatures or turn off the mirror.
- Press and hold the button to adjust brightness (brighter or dimmer). Release your finger once the desired color is achieved.
- The light retains memory function when powered off.

Defogging Function

Defogging Button

● Press the defogging button to activate heating and defogging. Press again to deactivate.

● Note: The defogging function will automatically shut off after 60 minutes of continuous operation to prevent damage from prolonged high temperatures.

Installation Steps

1

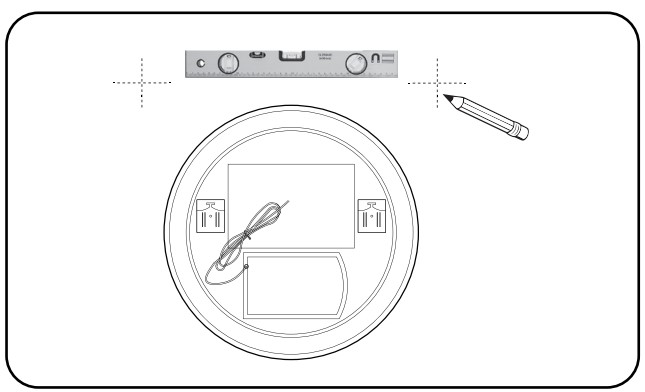

Measure the distance between the hanging holes on the mirror.

2

Mark the position of the holes on the wall.

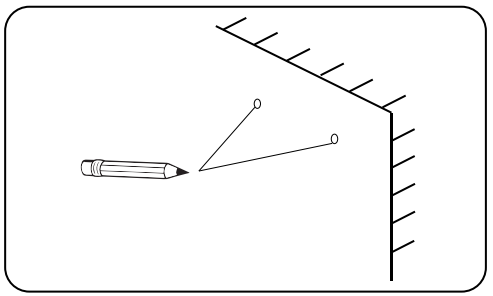

3

Drill holes and install the plastic anchors.

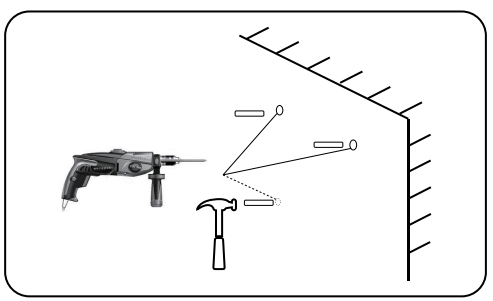

4

Arrange the screws on the wall, leaving the screw heads protruding 5-10 mm, and ensure they are firmly secured.

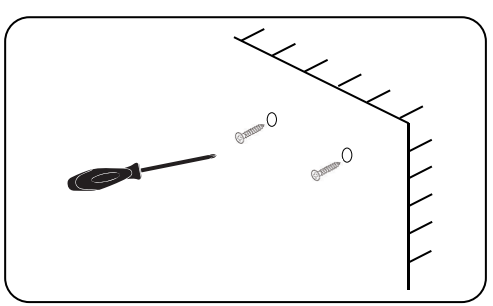

5

Connect the mirror body to the power supply.

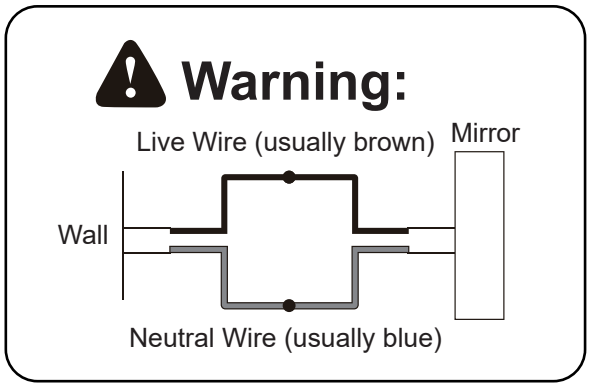

6

Hang the mirror on the screws.

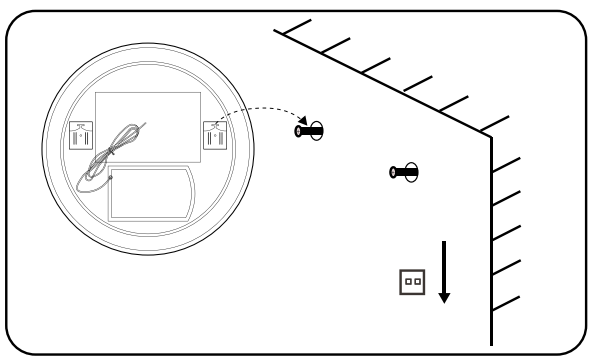

Note:

Cut off the main power supply before wiring.

Maintenance:

Always disconnect the power before cleaning with a soft, dry cloth.

Do not use cleaning agents or abrasive materials.

Avoid allowing moisture to come into contact with the fixture.

DE

Artikel-Nr.	BA8437
Leistung	40W

Bitte lesen Sie diese Anleitung vor der Installation sorgfältig durch und bewahren Sie sie zum späteren Nachschlagen auf.

Produktabbildung:

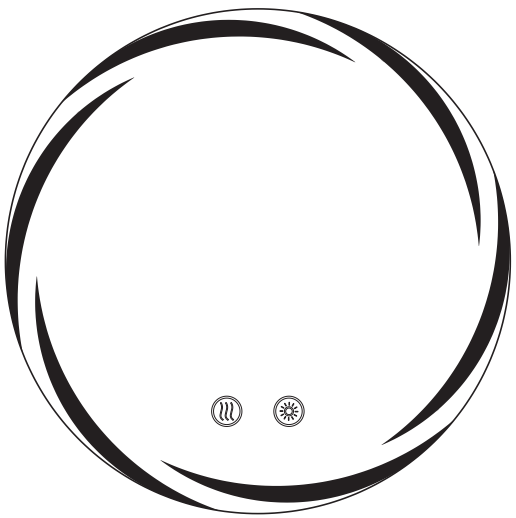

Teileliste:

LED-Spiegel	x1
Wandschrauben	x 2 + 2 (Ersatzteile)
Kunststoffdübel	x 2 + 2 (Ersatzteile)
Montageanleitung	x1
Handschuhe	x2

Erforderliche Werkzeuge (nicht enthalten)

Funktionsbeschreibung

Schalterknopf

- Wenn das Gerät an die Stromversorgung angeschlossen ist, leuchtet die Taste blau.
- Drücken Sie die Taste leicht, um den Spiegel einzuschalten; die Taste leuchtet dann weiß.
- Drücken Sie die Taste erneut, um zwischen drei Farbtemperaturen zu wechseln oder den Spiegel auszuschalten.
- Halten Sie die Taste gedrückt, um die Helligkeit anzupassen (heller oder dunkler). Lassen Sie die Taste los, sobald die gewünschte Farbe erreicht ist.
- Das Licht behält seine Speicherfunktion, wenn es ausgeschaltet wird.

Entnebelungsfunktion

Entnebelungstaste

- Drücken Sie die Entfeuchtungs-Taste, um die Heizung und Entfeuchtung zu aktivieren. Drücken Sie erneut, um die Funktion zu deaktivieren.
- Hinweis: Die Entfeuchtungsfunktion schaltet sich nach 60 Minuten Dauerbetrieb automatisch ab, um Schäden durch anhaltend hohe Temperaturen zu vermeiden.

Installationsschritte

1

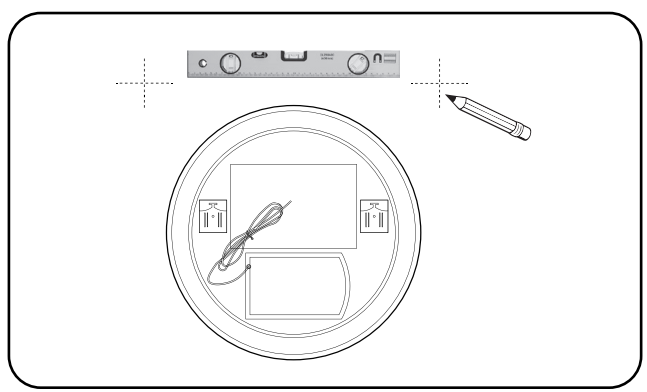

Messen Sie den Abstand zwischen den Aufhängelöchern am Spiegel.

2

Markieren Sie die Position der Löcher an der Wand.

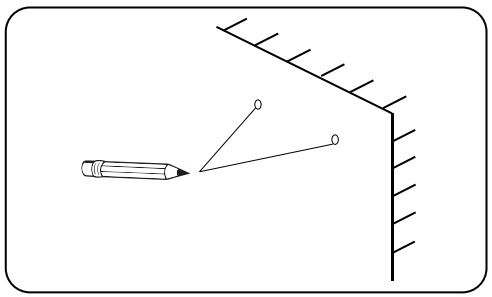

3

Bohren Sie Löcher und setzen Sie die Kunststoffdübel ein.

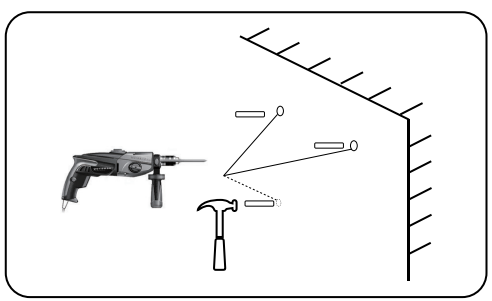

4

Ordnen Sie die Schrauben an der Wand an, sodass die Schraubenköpfe 5-10 mm hervorstehen, und stellen Sie sicher, dass sie fest sitzen.

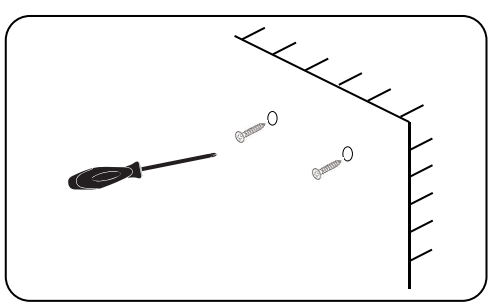

5

Schließen Sie den Spiegelkörper an die Stromversorgung an.

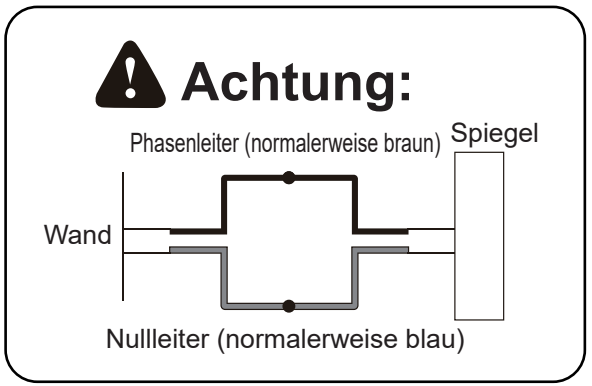

6

Hängen Sie den Spiegel an die Schrauben.

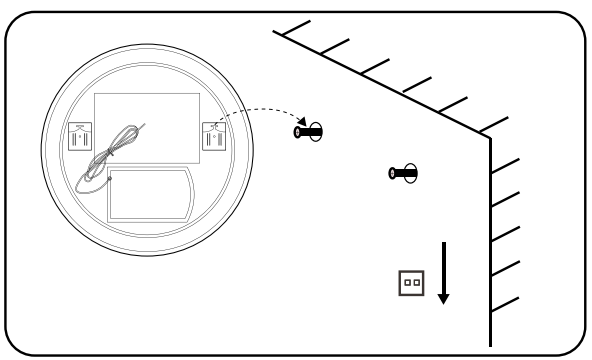

Hinweis:

Schalten Sie vor der Verkabelung die Hauptstromversorgung aus.

Wartung:

Trennen Sie vor der Reinigung mit einem weichen, trockenen Tuch immer die Stromversorgung.

Verwenden Sie keine Reinigungsmittel oder scheuernden Materialien.

Vermeiden Sie den Kontakt der Leuchte mit Feuchtigkeit.

FR

N° d'Article	BA8437
Puissance	40W

Veuillez lire attentivement ce manuel avant l'installation et le conserver soigneusement pour référence ultérieure.

Illustration du Produit :

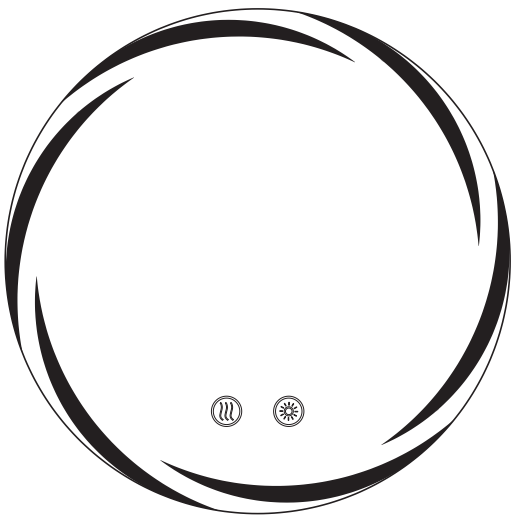

Liste des Pièces :

Miroir LED	x1
Vis Murales	x 2 + 2 (de rechange)
Chevilles en Plastique	x 2 + 2 (de rechange)
Manuel d'Installation	x1
Gants	x2

Outils Requis (Non Inclus)

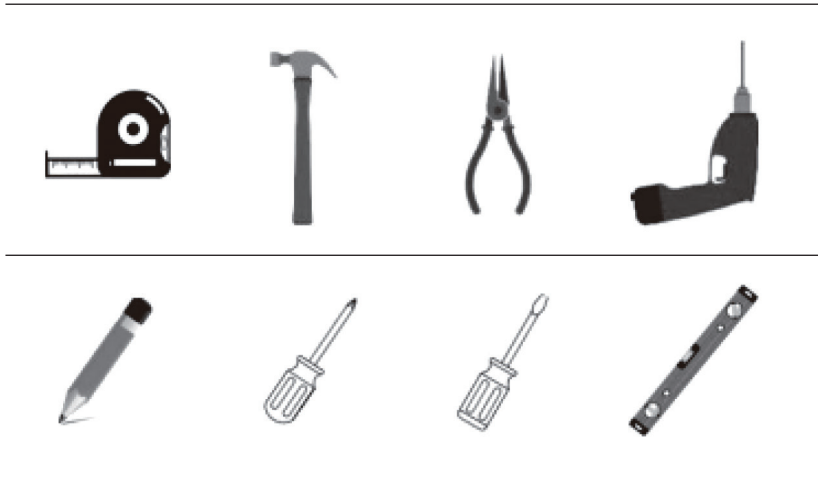

Description de la Fonction

Bouton de Commutation

- Lorsque l'appareil est branché à l'alimentation électrique, le bouton devient bleu.
- Appuyez légèrement sur le bouton pour allumer le miroir ; le bouton devient blanc.
- Appuyez à nouveau sur le bouton pour basculer entre trois températures de couleur ou éteindre le miroir.
- Appuyez sur le bouton et maintenez-le enfoncé pour régler la luminosité (plus claire ou plus sombre). Relâchez votre doigt une fois que la couleur souhaitée est obtenue.
- La lumière conserve sa fonction de mémoire lorsqu'elle est éteinte.

Fonction de Désembuage

Bouton de Désembuage

● Appuyez sur le bouton de désembuage pour activer le chauffage et le désembuage. Appuyez à nouveau pour désactiver.

● Remarque : La fonction de désembuage s'éteint automatiquement après 60 minutes de fonctionnement continu afin d'éviter tout dommage causé par des températures élevées prolongées.

Étapes d'Installation

1

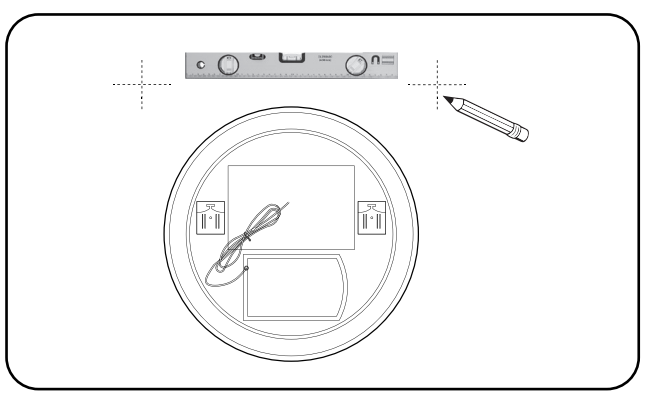

Mesurez la distance entre les trous de suspension du miroir.

2

Marquez la position des trous sur le mur.

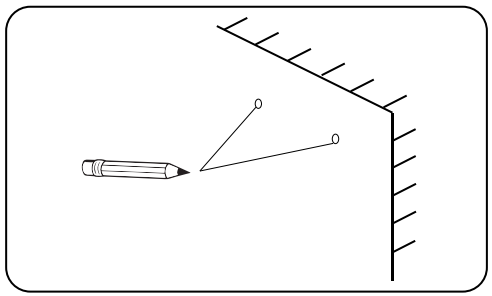

3

Percez les trous et installez les chevilles en plastique.

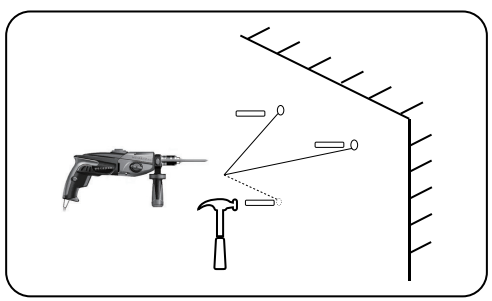

4

Disposez les vis sur le mur, en laissant les têtes de vis dépasser de 5 à 10 mm, et assurez-vous qu'elles sont bien fixées.

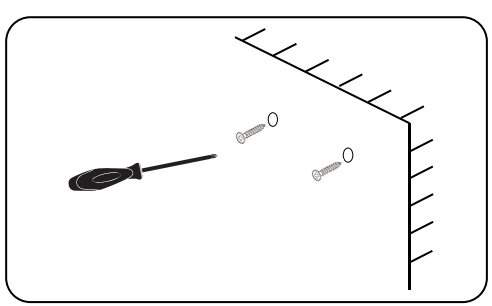

5

Connectez le corps du miroir à l'alimentation électrique.

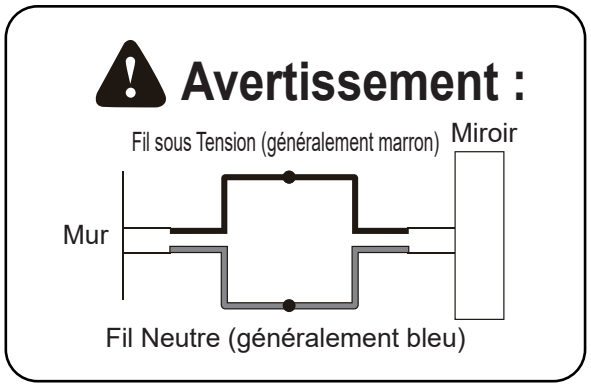

6

Accrochez le miroir aux vis.

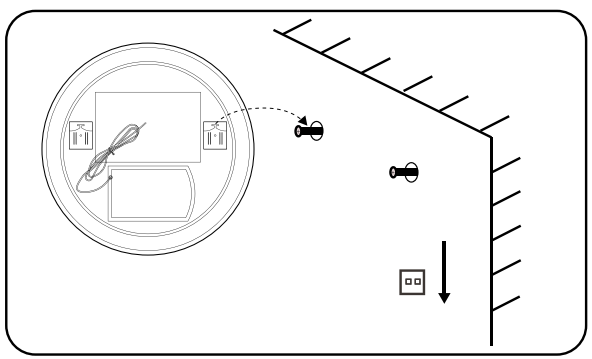

Remarque :

Coupez l'alimentation électrique principale avant de procéder au câblage.

Entretien :

Débranchez toujours l'alimentation avant de nettoyer avec un chiffon doux et sec.

N'utilisez pas d'agents nettoyants ni de matériaux abrasifs.

Évitez que l'humidité entre en contact avec l'appareil.

ES

Número de Artículo	BA8437
Potencia	40W

Lea atentamente este manual antes del montaje y guárdelo en un lugar seguro para futuras consultas.

Ilustración del Producto:

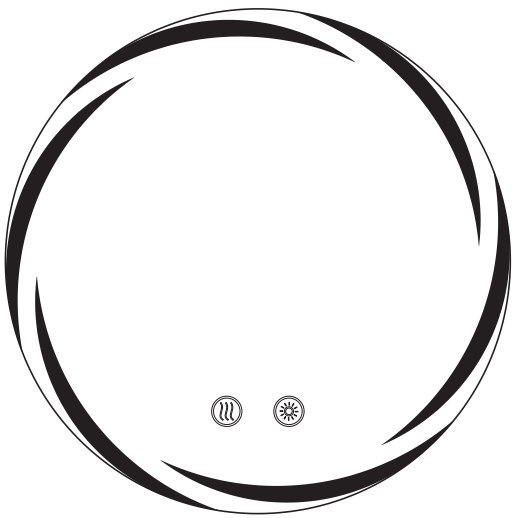

Lista de Piezas:

Espejo LED	x1
Tornillos de Pared	x 2 + 2 (repuestos)
Anclajes de Plástico	x 2 + 2 (repuestos)
Manual de Montaje	x1
Guantes	x2

Herramientas Necesarias (No Incluidas)

Descripción de Función

- Cuando se conecta a la fuente de alimentación, el botón se vuelve azul.
- Presione ligeramente el botón para encender el espejo; el botón se volverá blanco.
- Presione el botón nuevamente para cambiar entre tres temperaturas de color o apagar el espejo.
- Mantenga presionado el botón para ajustar el brillo (más brillante o más tenue). Suelte el dedo una vez que se logre el color deseado.
- La luz conserva la función de memoria cuando se apaga.

- Presione el botón de desempañado para activar la calefacción y el desempañado. Presione nuevamente para desactivarlo.
- Nota: La función de desempañado se apagará automáticamente después de 60 minutos de funcionamiento continuo para evitar daños por temperaturas altas prolongadas.

Pasos de Montaje

1

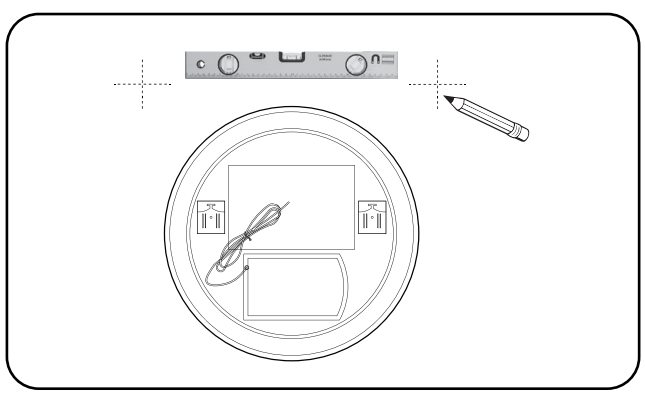

Mida la distancia entre los orificios para colgar el espejo.

2

Marque la posición de los orificios en la pared.

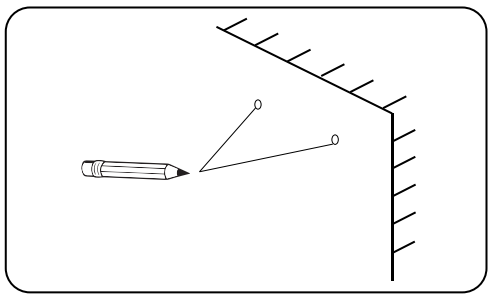

3

Taladre los orificios y monte los tacos de plástico.

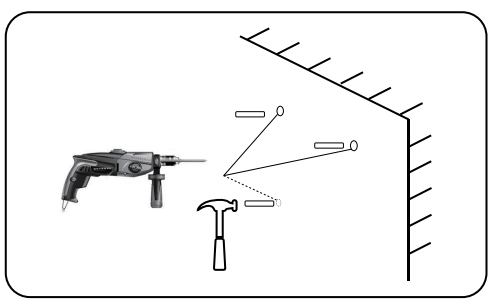

4

Coloque los tornillos en la pared, dejando que las cabezas sobresalgan entre 5 y 10 mm, y asegúrese de que estén bien fijados.

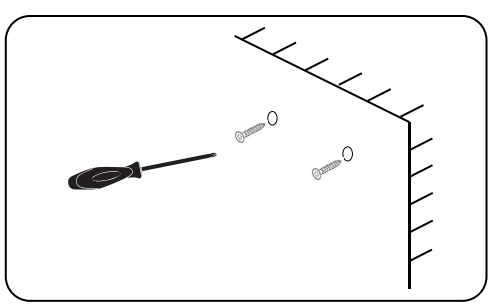

5

Conecte el cuerpo del espejo a la fuente de alimentación.

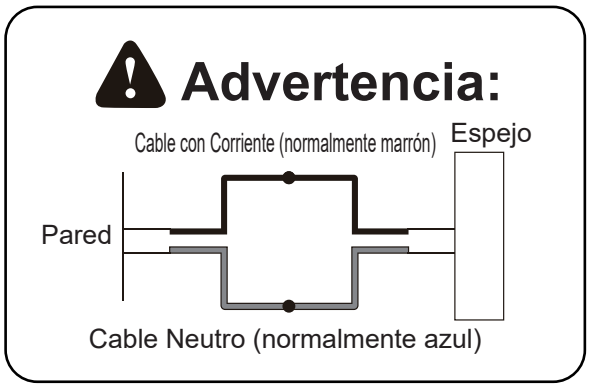

6

Cuelgue el espejo con los tornillos.

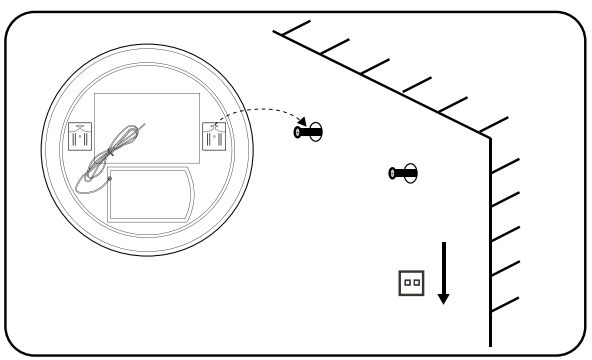

Nota:

Desconecte la fuente de alimentación principal antes de realizar el cableado.

Mantenimiento:

Desconecte siempre la alimentación antes de limpiar con un paño suave y seco.

No utilice productos de limpieza ni materiales abrasivos.

Evite que la humedad entre en contacto con el dispositivo.

IT

Articolo No.	BA8437
Potenza	40W

Leggere attentamente il presente manuale prima dell'installazione e conservarlo per future consultazioni.

Illustrazione del Prodotto:

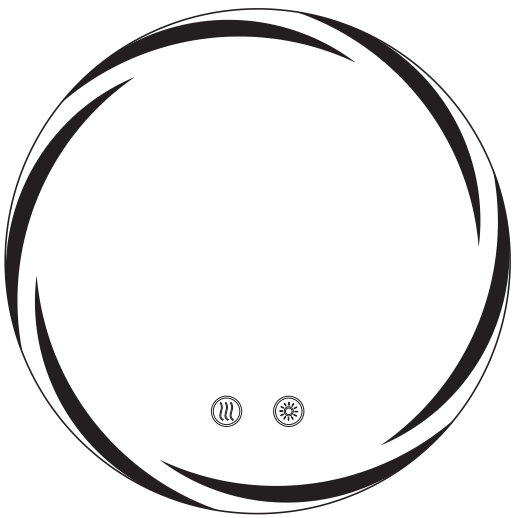

Elenco Parti:

Specchio LED	x1
Viti a Muro	x 2 + 2 (ricambi)
Tasselli in Plastica	x 2 + 2 (ricambi)
Manuale d'Installazione	x1
Guanti	x2

Strumenti Necessari (Non Inclusi)

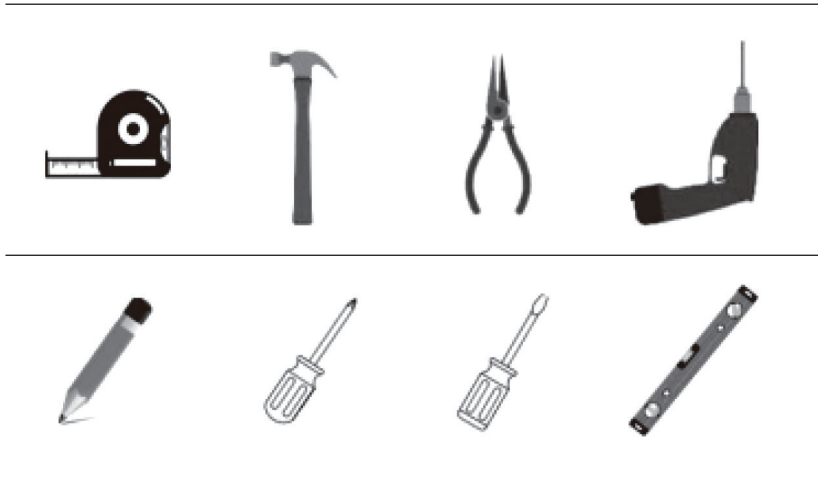

Descrizione della Funzione

Pulsante Interruttore

- Quando è collegato all'alimentazione, il pulsante diventa blu.
- Premere leggermente il pulsante per accendere lo specchio; il pulsante diventa bianco.
- Premere nuovamente il pulsante per passare da una temperatura all'altra o per spegnere lo specchio.
- Tenere premuto il pulsante per regolare la luminosità (più chiara o più fioca). Rilasciare il dito una volta ottenuto il colore desiderato.
- La luce mantiene la funzione di memoria quando è spenta.

Funzione Sbrinamento

Pulsante Sbrinamento

● Premere il pulsante di sbrinamento per attivare il riscaldamento e lo sbrinamento. Premere nuovamente per disattivare.

● Nota: La funzione di sbrinamento si spegne automaticamente dopo 60 minuti di funzionamento continuo per evitare danni dovuti a temperature elevate prolungate.

Passi di Installazione

1

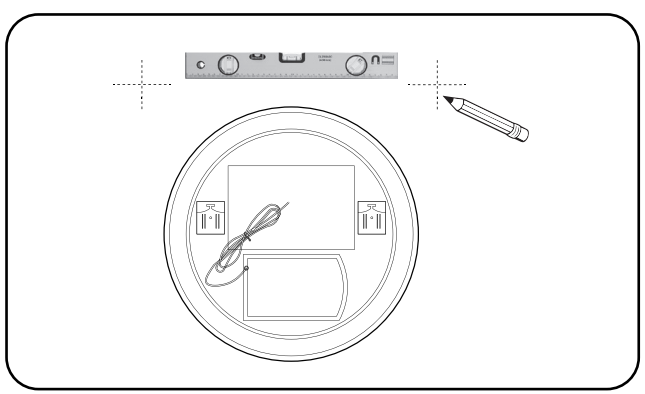

Misurare la distanza tra i fori di sospensione dello specchio.

2

Segnare la posizione dei fori sulla parete.

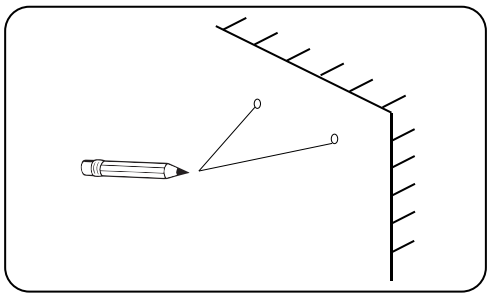

3

Praticare dei fori e installare i tasselli in plastica.

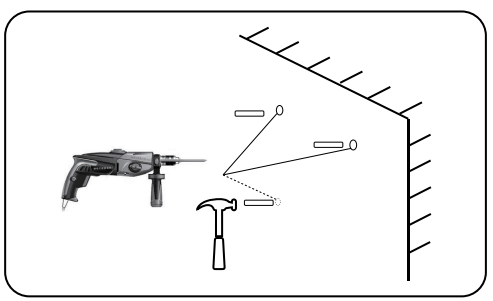

4

Disporre le viti sulla parete, lasciando sporgere le teste delle viti di 5-10 mm, e assicurarsi che siano ben fissate.

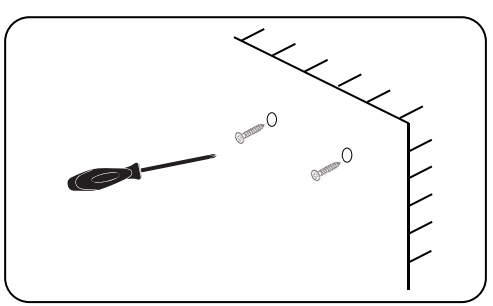

5

Collegare il corpo dello specchio all'alimentatore.

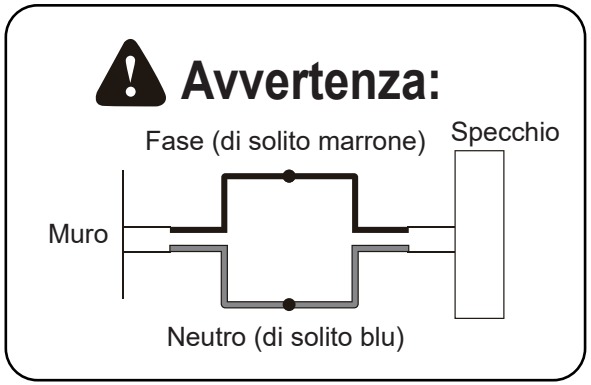

6

Appendi lo specchio alle viti.

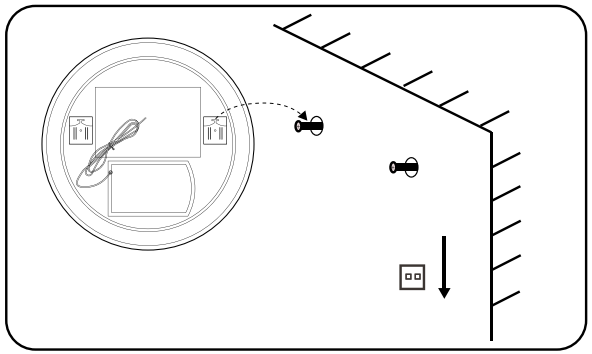

Note:

Interrompere l'alimentazione elettrica principale prima di effettuare il cablaggio.

Manutenzione:

Scollegare sempre l'alimentazione prima di pulire con un panno morbido e asciutto.

Non utilizzare detergenti o materiali abrasivi.

Evitare che l'umidità entri in contatto con l'apparecchio.

PL

Nr art.	BA8437
Moc	40W

Przed montażem należy uważnie przeczytać niniejszą instrukcję i zachować ją na przyszłość.

Ilustracja produktu:

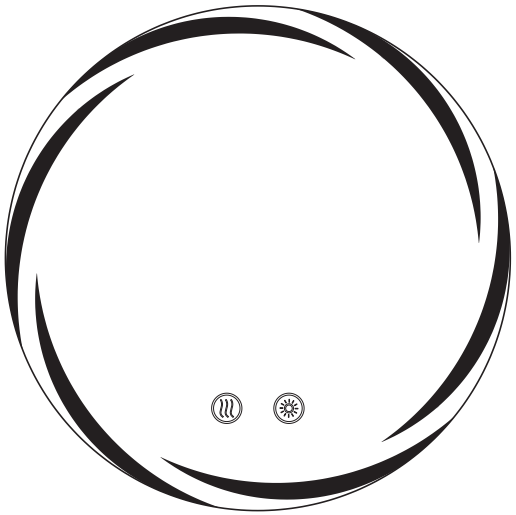

Lista części:

Lustro LED	x1
Wkręty do ściany	x 2 + 2 (zapasowe)
Kołki rozporowe	x 2 + 2 (zapasowe)
Instrukcja montażu	x1
Rękawice	x2

Wymagane narzędzia (brak w zestawie)

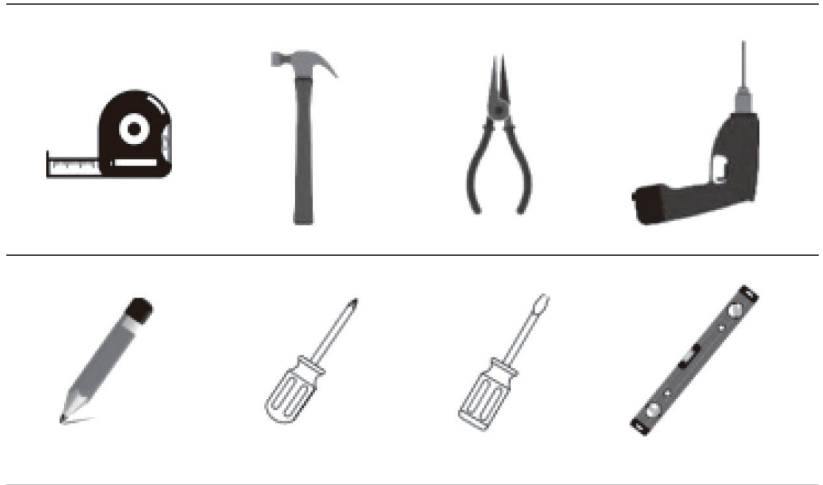

Opis funkcji

Przycisk włącznika

- Po podłączeniu do zasilania przycisk świeci na niebiesko.
- Naciśnij lekko przycisk, aby włączyć lustro; przycisk zmieni kolor na biały.
- Naciśnij przycisk ponownie, aby przełączać między trzema temperaturami barwowymi lub wyłączyć lustro.
- Naciśnij i przytrzymaj przycisk, aby dostosować jasność (jaśniej lub ciemniej). Zwolnij palec po osiągnięciu pożądanego natężenia światła.
- Oświetlenie posiada funkcję pamięci po wyłączeniu zasilania.

Funkcja odmgławiania

Przycisk odmgławiania

- Naciśnij przycisk odmgławiania, aby aktywować ogrzewanie i odmgławianie. Naciśnij ponownie, aby wyłączyć.
- Uwaga: Funkcja odmgławiania wyłączy się automatycznie po 60 minutach ciągłej pracy, aby zapobiec uszkodzeniom spowodowanym długotrwałym działaniem wysokiej temperatury.

Kroki montażu

1

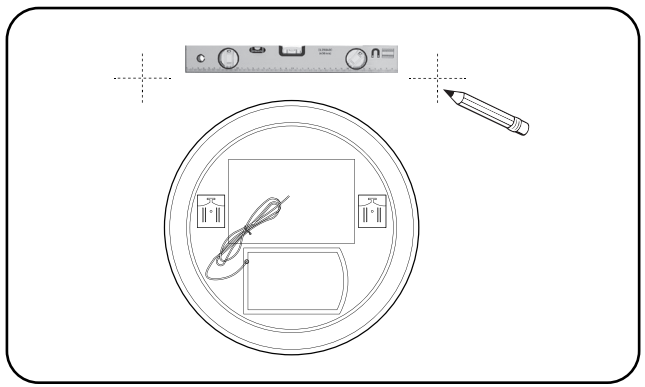

Zmierz odległość między otworami do zawieszania na lustrze.

2

Zmierz odległość między otworami do zawieszania na lustrze.

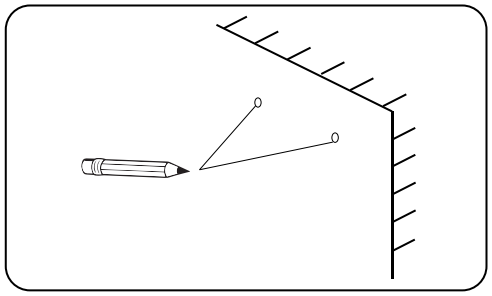

3

Wywierć otwory i zamontuj kołki rozporowe.

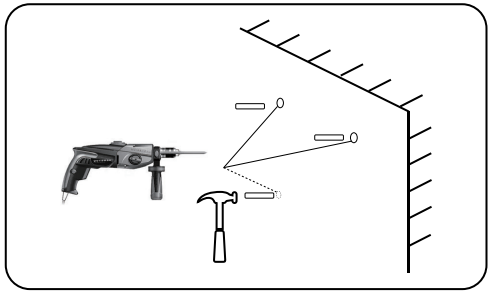

4

Wkręć wkręty w ścianę, pozostawiając łby wystające na 5-10 mm i upewnij się, że są mocno osadzone.

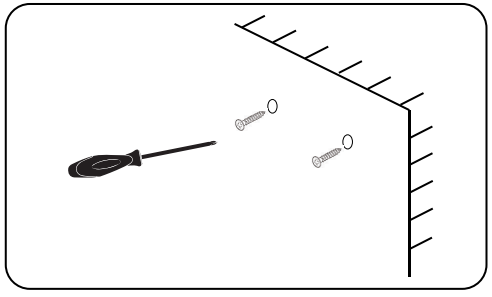

5

Podłącz korpus lustra do zasilania.

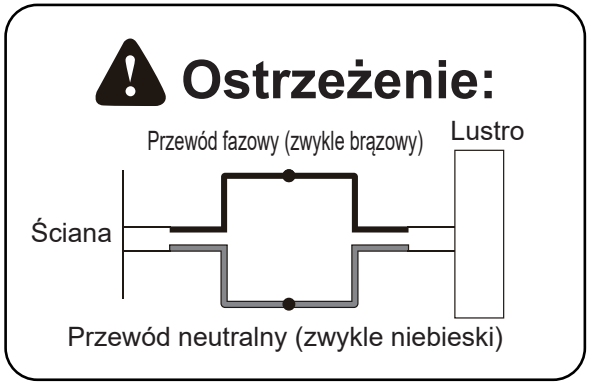

6

Zawieś lustro na wkrętach.

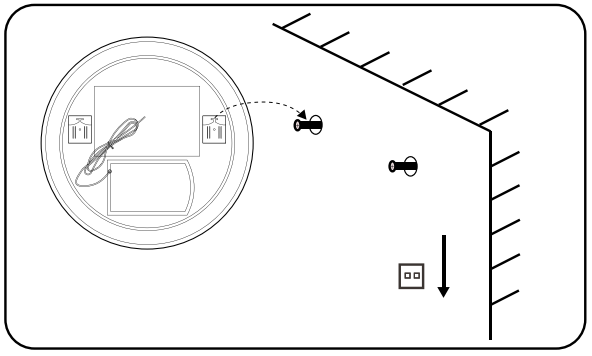

Uwaga:

Przed podłączeniem przewodów odłącz główne zasilanie.

Konserwacja:

Przed czyszczeniem zawsze odłącz zasilanie i używaj miękkiej, suchej szmatki.

Nie używaj środków czyszczących ani materiałów ściernych.

Unikaj kontaktu wilgoci z oprawą.

NL

Artikel Nr.	BA8437
Vermogen	40W

Lees deze handleiding zorgvuldig door vóór de installatie en bewaar deze op een veilige plaats voor toekomstig gebruik.

Productillustratie:

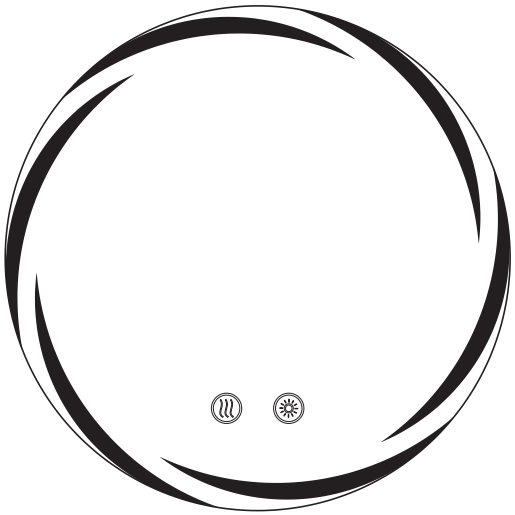

Onderdelenlijst:

LED-spiegel	x1
Wandschroeven	x 2 + 2 (reserveonderdelen)
Kunststof Ankers	x 2 + 2 (reserveonderdelen)
Installatiehandleiding	x1
Handschoenen	x2

Benodigde Gereedschappen (Niet Inbegrepen)

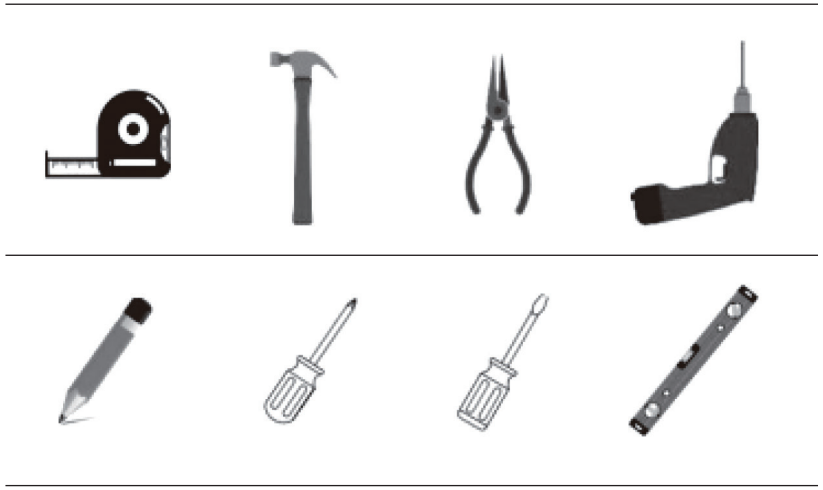

Functiebeschrijving

Schakelknop

- Wanneer het apparaat is aangesloten op de stroomvoorziening, wordt de knop blauw.
- Druk lichtjes op de knop om de spiegel in te schakelen; de knop wordt wit.
- Druk nogmaals op de knop om te schakelen tussen drie kleurtemperaturen of om de spiegel uit te schakelen.
- Houd de knop ingedrukt om de helderheid aan te passen (helderder of dimmer). Laat de knop los zodra de gewenste kleur is bereikt.
- Het licht behoudt de geheugenfunctie wanneer het wordt uitgeschakeld.

Ontwasemingsfunctie

Ontwasemingsknop

● Druk op de ontwasemingsknop om de verwarming en ontwaseming te activeren. Druk nogmaals om te deactiveren.

● Opmerking: De ontwasemingsfunctie wordt automatisch uitgeschakeld na 60 minuten continu gebruik om schade door langdurige hoge temperaturen te voorkomen.

Installatiestappen

1

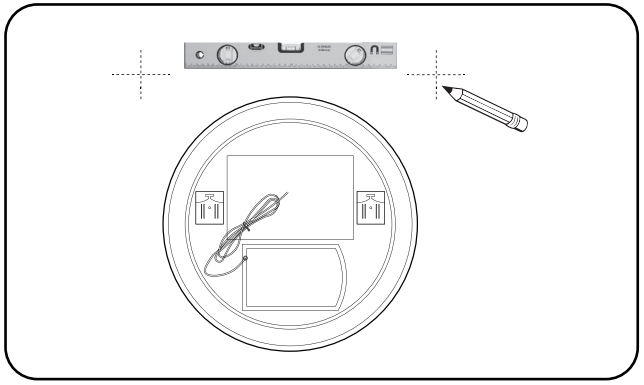

Meet de afstand tussen de ophanggaten op de spiegel.

2

Markeer de positie van de gaten op de muur.

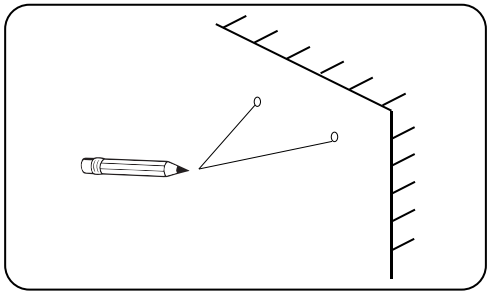

3

Boor gaten en installeer de kunststof pluggen.

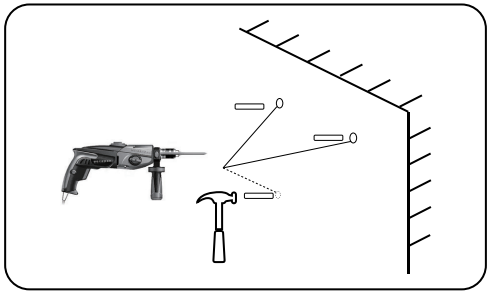

4

Plaats de schroeven op de muur, laat de schroefkoppen 5-10 mm uitsteken en zorg ervoor dat ze stevig vastzitten.

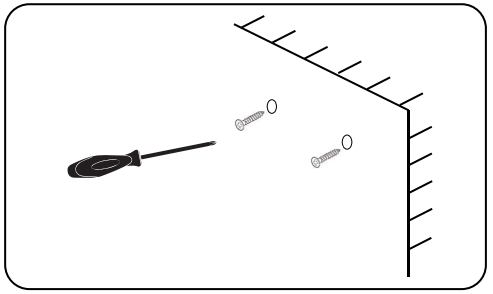

5

Sluit de spiegelbehuizing aan op de stroomvoorziening.

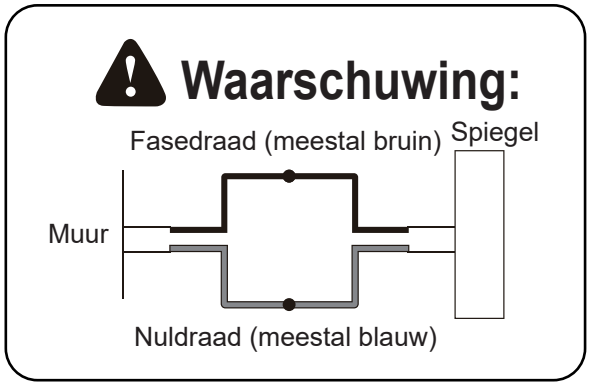

6

Hang de spiegel aan de schroeven.

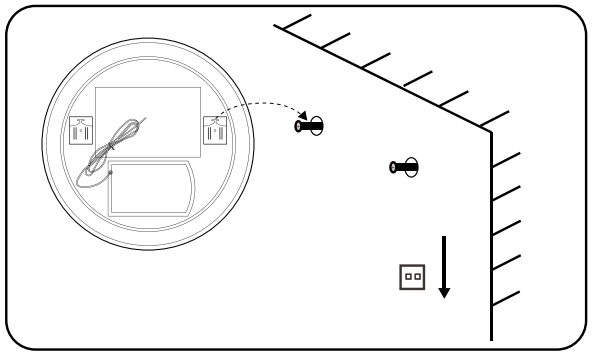

Opmerking:

Schakel de hoofdstroomtoevoer uit voordat u de bedrading aanlegt.

Onderhoud:

Koppel altijd de stroom los voordat u het apparaat met een zachte, droge doek schoonmaakt.

Gebruik geen schoonmaakmiddelen of schurende materialen.
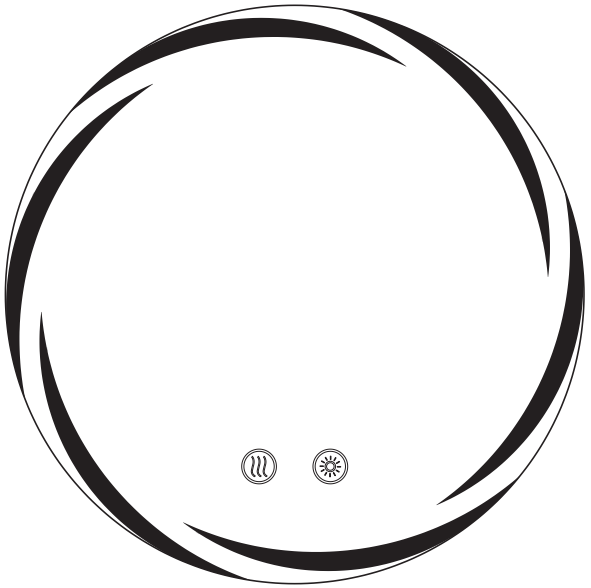
Voorkom dat er vocht in contact komt met het apparaat.